Lafuma®
MOBILIER

2024

PATIO PLUS Kollektion

LAFUMA MOBILIER, *designed for your life.*

LAFUMA MOBILIER entwickelt seine Kollektion ANCÔNE weiter. Das bestehende Sortiment erhält eine neue Tischplattenfarbe: Fusain.

Mit der Kollektion ANCÔNE bieten wir Ihnen Produkte in unverwechselbarem Design, das die Werte Umweltfreundlichkeit und Made in France unterstreicht. Der Beleg für die Einhaltung der industriellen Prinzipien des Unternehmens: Die Stühle werden vollständig im historischen Werk in Anneyron entwickelt und hergestellt, während die Tische in unserem zweiten Werk in Balmay (Frankreich) produziert werden.

Darüber hinaus entwickelt LAFUMA MOBILIER seine Kollektion ALLURE weiter, die sich durch eine besonders bequeme, UV-beständige und wasserabweisende Polsterung auszeichnet: der Sunbrella®-Stoff Tundra ist für den beliebten BAYANNE Liegenstuhl in zwei Farben erhältlich.

Oder: Wie man durchdachtes und nachhaltiges Design anbietet, das der DNA unserer ikonischen Marke treu bleibt!

Arnaud Du Mesnil
Geschäftsführer

Designed for your life

In einer zunehmend mobilen Gesellschaft, in der wir Räume erwarten, die gestaltet werden können, um sich an unsere Lebensweise anzupassen, und in der wir Objekte bevorzugen, di e unser tägliches Leben erleichtern, war LAFUMA MOBILIER schon immer ein Vorreiter.

Bereits seit den 1950er Jahren werden unsere Outdoor-Möbelkollektionen in unserem Werk in Anneyron (Drôme) erdacht, entworfen und hergestellt. Kompromisslosigkeit in puncto Haltbarkeit, Komfort und Benutzerfreundlichkeit bilden die Grundlage jedes Produkts von LAFUMA MOBILIER.

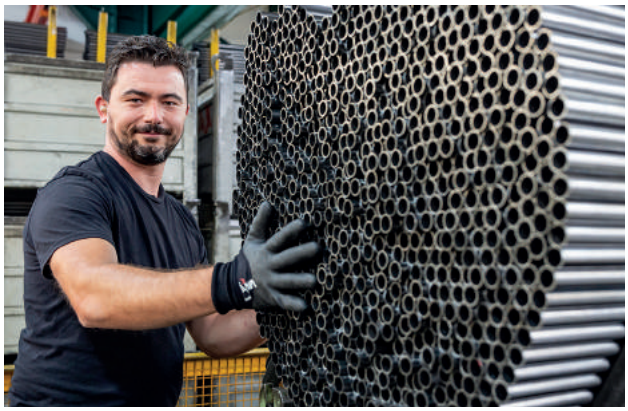

LAFUMA MOBILIER, QUALITÄTSSIEGEL ENTREPRISE DU PATRIMOINE VIVANT

Dieses 2020 vom Staat verliehene Qualitätssiegel bescheinigt die Anerkennung des Know-hows von LAFUMA MOBILIER hinsichtlich der Verarbeitung von Metallrohren und gespannten Bezügen.
LAFUMA MOBILIER gehört nunmehr zu einer kleinen Auswahl von 1.500 Unternehmen in Frankreich, denen ausgezeichnetes handwerkliches und industrielles Know-how bescheinigt wird.

MÖBEL, DIE FÜR EINE LANGE LEBENSDAUER ENTWICKELT WURDEN

Heute garantiert «Made in Anneyron» hervorragendes Design und eine nachhaltige Produktion, die durch Integration der gesamten Produktionskette vor Ort sichergestellt wird. Wir bevorzugen regionale Beschaffung – 68 % der Rohstoffe stammen aus Frankreich und 98 % aus Europa - mit den obligatorischen Qualitätsanforderungen in Bezug auf UV- und Witterungsbeständigkeit, Abriebsfestigkeit usw.

VERANTWORTUNGSBEWUSSTE PRODUKTION

Bei LAFUMA MOBILIER setzen wir uns dafür ein, unsere Umweltbelastung zu reduzieren und integrieren immer mehr recycelte Materialien in unseren Produktionszyklus und in unsere Verpackungen. In unseren Werkstätten in der Drôme gibt es keine Schadstoffemissionen und unsere F&E-Teams arbeiten stetig an Projekten zur Rückgewinnung von Produktionsabfällen.

REPARIERBARKEIT IM MITTELPUNKT DES DESIGNS

Mit fast 200 verfügbaren Artikeln engagiert sich LAFUMA MOBILIER dafür, dass unsere Kollektionen Sie so lange wie möglich begleiten. Unsere Möbel sind leicht demontier- und reparierbar, sie versprechen Ihnen Langlebigkeit, wofür sich unser Planet bei Ihnen bedankt.

ALLE UNSERE PRODUKTE HABEN EINE GARANTIE VON 5 JAHREN

(Außer Accessoires)

LAFUMA MOBILIER, LONGTIME®-ZERTIFIZIERTE PRODUKTE

LONGTIME® ist das Label für Produkte, die auf Langlebigkeit ausgelegt sind. Es gibt Ihnen die Gewissheit, dass die Produkte, die das Label tragen, zuverlässig und reparierbar- ein nachhaltiger Gegenentwurf zum vorzeitigen Verschleiß. Das Siegel wird nach einem Bewertungsaudit durch eine unabhängige Prüfstelle unparteiisch an die Produkte vergeben.

Die LONGTIME®-zertifizierten Produkte sind auf den Produktseiten gekennzeichnet.

Farbpalette

OPALE | Hedona

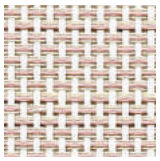

Argile

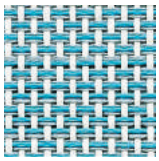

Céladon

GORDES | Hedona

Latte

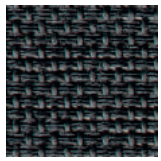

Onyx

ALLURE | Tundra

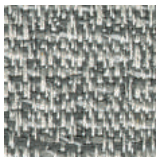

Granite

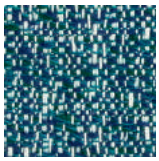

Cobalt

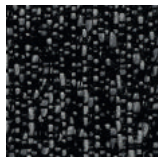

Ebène

SOFT

Plume

Nuée

TISCHPLATTE | HPL

Ciment

Fusain
NEW

ANCÔNE Stuhl mit Armlehne

OPALE — Hedona - Rohr verzinkter Stahl Farbe kaolin

LFM2965 • Argile 9271

LFM2965 • Céladon 9270

GORDES — Hedona - Rohr verzinkter Stahl Farbe titane

LFM2942 • Latte 7710

LFM2942 • Onyx 8917

ALLURE — Tundra - Rohr verzinkter Stahl Farbe schwarz

LFM5035 • Granite 9540

LFM5035 • Cobalt 9538

LFM5035 • Ebène 3713

ANCÔNE MIDDLE Stuhl mit Armlehne

GORDES — Hedona - Rohr verzinkter Stahl Farbe titane

LFM5184 • Latte 7710 ●

LFM5184 • Onyx 8917 ●

ALLURE — Tundra - Rohr verzinkter Stahl Farbe schwarz

LFM5185 • Granite 9540

LFM5185 • Cobalt 9538

LFM5185 • Ebène 3713

ANCÔNE Tisch mit ausziehfunktion

OPALE — HPL Tichplatte - Gestell in Aluminium Farbe kaolin

LFM5048 • Ciment 9292

GORDES — HPL Tichplatte - Gestell in Aluminium Farbe titane

LFM5038 • Ciment 9815

LFM5208 • Fusain 9931 NEW

ALLURE — HPL Tichplatte - Gestell in Aluminium Farbe schwarz

LFM5038 • Ciment 9541

HORIZON MIDDLE Tisch

GORDES — HPL Tichplatte - Rohr verzinkter Stahl Farbe titane

*Tischplatte LFM9016 • Fusain 9926 NEW
*Tischbein LFM9047 • Titane 9105

*Tischplatte LFM9017 • Fusain 9926 NEW
*Tischbein LFM9046 • Titane 9105

ALLURE — HPL Tichplatte - Rohr verzinkter Stahl Farbe schwarz

*Tischplatte LFM9016 • Ciment 9442
*Tischbein LFM9047 • Noir 0247

*Tischplatte LFM9017 • Ciment 9442
*Tischbein LFM9046 • Noir 0247

**getrennt verkauft*

BAYANNE Lounge deckchair

OPALE Hedona - Rohr HLE-Stahl Farbe kaolin

LFM2969 • Argile 9271

LFM2969 • Céladon 9270

GORDES Hedona - Rohr HLE-Stahl Farbe titane

LFM2866 • Latte 7710

LFM2866 • Onyx 8917

BAYANNE Fussauflage

OPALE Hedona - Rohr HLE-Stahl Farbe kaolin

LFM2968 • Argile 9271

LFM2968 • Céladon 9270

GORDES Hedona - Rohr HLE-Stahl Farbe titane

LFM2647 • Latte 7710

LFM2647 • Onyx 8917

BAYANNE Chaise lounge

OPALE Hedona - Rohr HLE verzinkter Stahl Farbe kaolin

LFM5064 • Argile 9271

LFM5064 • Céladon 9270

GORDES Hedona - Rohr HLE verzinkter Stahl Farbe titane

LFM5063 • Latte 7710

LFM5063 • Onyx 8917

ALLURE Tundra - Rohr HLE verzinkter Stahl Farbe schwarz

LFM5268 • Granite 9540
NEW

LFM5268 • Ebène 3713
NEW

BAYANNE II Sonnenliege

OPALE Hedona - Rohr HLE-Stahl Farbe kaolin

LFM5176 • Argile 9271

LFM5176 • Céladon 9270

GORDES Hedona - Rohr HLE-Stahl Farbe titane

LFM5177 • Latte 7710

LFM5177 • Onyx 8917

LOUNGE

SPHINX Lounge chair

OPALE — Hedona - Rohr HLE-Stahl Farbe kaolin

LFM2964 • Argile 9271

LFM2964 • Céladon 9270

GORDES — Hedona - Rohr HLE-Stahl Farbe titane

LFM2770 • Latte 7710

LFM2770 • Onyx 8917

ALLURE — Tundra - Rohr HLE-Stahl Farbe schwarz

LFM2859 • Granite 9540

LFM2859 • Cobalt 9538

LFM2859 • Ebène 3713

SOFT — Soft - Rohr HLE-Stahl Farbe schwarz

LFM2951 • Plume 9310

LFM2951 • Nuée 9309

COCOON Loungetisch

OPALE — HPL Tichplatte - Rohr HLE-Stahl Farbe kaolin

LFM2979 • Ciment 9292

GORDES — HPL Tichplatte - Rohr HLE-Stahl Farbe titane

LFM2717 • Fusain 9931 NEW

ALLURE/SOFT — HPL Tichplatte - Rohr HLE-Stahl Farbe schwarz

LFM2717 • Ciment 9541

VOGUE Beistelltisch

OPALE

Perforierte Stahltischplatte
Rohr Aluminium Farbe kaolin

LFM5053 • Kaolin 9290

GORDES

Perforierte Stahltischplatte
Rohr Aluminium Farbe titane

LFM5053 • Titane 7782

ALLURE/SOFT

Perforierte Stahltischplatte
Rohr Aluminium Farbe schwarz

LFM5053 • Noir 0669

BAYANNE Relaxliege

GORDES Hedona - Rohr HLE-Stahl Farbe titane

LFM2768 • Latte 7710

LFM2768 • Onyx 8917

ALLURE Tundra - Rohr HLE-Stahl Farbe schwarz

LFM5032 • Granite 9540

LFM5032 • Cobalt 9538

LFM5032 • Ebène 3713

Tisch mit ausziehfunktion ANCÔNE - Stühle mit Armlehne ANCÔNE - Teppich MELYA

Tisch mit ausziehfunktion ANCÔNE - Stühle mit Armlehne ANCÔNE - Teppich MELYA - Tischsets

Tisch mit ausziehfunktion ANCÔNE - Stühle mit Armlehne ANCÔNE - Teppich MELYA - Tischsets

Tisch mit ausziehfunktion ANCÔNE - Stühle mit Armlehne ANCÔNE - Teppich MELYA - Tischsets

Tisch mit ausziehfunktion ANCÔNE - Stühle mit Armlehne ANCÔNE - Teppich MELYA - Tischsets

Tisch mit ausziehfunktion ANCÔNE - Stühle mit Armlehne ANCÔNE - Teppich MELYA - Tischsets

Tisch HORIZON MIDDLE - Stühle mit Armlehne ANCÔNE MIDDLE

Lounge deckchair und Fussauflage BAYANNE - Loungetisch COCOON

Lounge deckchair und Fussauflage BAYANNE

Chaise lounge BAYANNE - Beistelltisch VOGUE

Chaise lounge BAYANNE - Teppich MELYA

Sonnenliege BAYANNE II - Beistelltisch VOGUE

Sonnenliegen BAYANNE II

Lounge chairs SPHINX - Loungetisch COCOON - Teppich MELYA

Beistelltisch VOGUE

Lounge chair SPHINX - Loungetisch COCOON - Decke FLOCON

Relaxliege BAYANNE

Relaxliege BAYANNE - Teppich MELYA

ACCESSOIRES

SCHUTZHÜLLE - TRANSPORTHÜLLE

Polypropylen mit Polyurethan-Imprägnierfolie.

Schutzhülle für alle Relax-Modelle (70 x 100 x 10 cm)

Schutzhülle passend für alle Relax-Modelle. Abriebfestes dickes Gewebe 190 g/m², grau-schwarz gestreiftes Muster. Wasserdicht und UV-beständig. Kompaktes Zusammenklappen zum einfachen Verstauen. Pflegeleicht, maschinenwaschbar bei 30°C.

1

LFM5088-0006
Anthracite

Transporthülle für alle Relax-Modelle (102 x 69 x 17 cm)

Transporthülle passend für alle Relax-Modelle. Abriebfestes dickes Gewebe 190 g/m², grau-schwarz gestreiftes Muster. Wasserdicht und UV-beständig. Transportgriff und -henkel. Kompaktes Zusammenklappen zum einfachen Verstauen. Pflegeleicht, maschinenwaschbar bei 30°C.

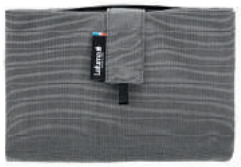

2

LFM5086-0006
Anthracite

Transporthülle für Transat-Modelle (124 x 59 x 16 cm)

Transporthülle kompatibel mit allen BAYANNE Deckchairs. Abriebfestes dickes Gewebe 190 g/m², grau-schwarz gestreiftes Muster. Wasserdicht und UV-beständig. Transportgriff und -henkel. Kompaktes Zusammenklappen zum einfachen Verstauen. Pflegeleicht, maschinenwaschbar bei 30°C.

3

LFM5087-0006
Anthracite

1

2 3

SCHUTZHÜLLE - TRANSPORTHÜLLE

Polypropylen mit Polyurethan-Imprägnierfolie.

Schutzhülle für Tisch- und Stuhlset ANCÔNE
(130 x 272 x 68 cm)

Abriebfestes dickes Gewebe 190 g/m^2, grau-schwarz gestreiftes Muster. Wasserdicht und UV-beständig. Kompatibel mit handelsüblichen Tisch- und Stuhlsets von 220 cm. Einstellbar durch ein Verbindungssystem an beiden Enden. Erleichterter Wasserablauf durch V-förmige Ecken. Kompaktes Zusammenklappen zum praktischen Verstauen. Tragegriffe. Pflegeleicht, maschinenwaschbar bei 30°C.

4

LFM5188-0006
Anthracite

Schutzhülle für Sonnenliege
MIAMI II, MIAMI II HAUT, BAYANNE Sonnenliege (69 x 200 x 32 cm)

Abriebfestes dickes Gewebe 190 g/m2, grau-schwarz gestreiftes Muster. Wasserdicht und UV-beständig. Passend für marktübliche Sonnenliegen mit folgenden Abmessungen: Höhe 31 bis 48 cm / Breite 77 bis 80 cm / Länge 184 bis 186 cm. Befestigung durch Stoffbänder an den inneren Enden der Hülle, um diese anzupassen und zu verhindern, dass sie vom Wind erfasst wird. Kompaktes Falten für unkomplizierte Aufbewahrung. Tragegriffe. Pflegeleicht, maschinenwaschbar bei 30 °C.

NEW
LFM5270-0006
Anthracite

4

Tischset

Batyline® EDEN. 43,5 x 32 cm.

LFM2673-6252
Argile

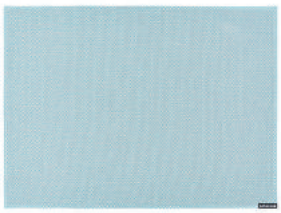

LFM2673-7277
Céladon

LFM2673-7710
Latte

LFM2673-8966
Onyx

MELYA - Teppich

100% Polypropylen. Teppich für innen und außen.

LFM2953-9316
Sonora Beige
200 x 290 cm

LFM5049-9316
Sonora Beige
240 x 340 cm

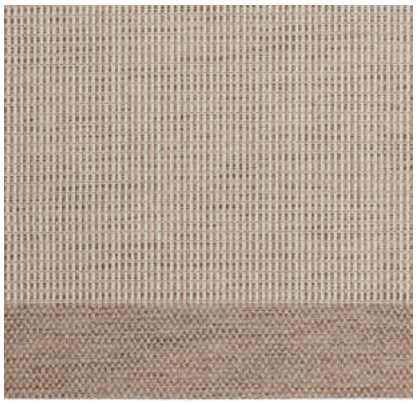

LFM2953-9317
Sonora Gris
200 x 290 cm

LFM5049-9317
Sonora Gris
240 x 340 cm

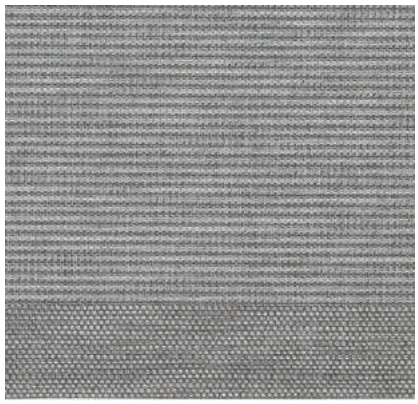

LFM2953-9320
Ténéré Beige
200 x 290 cm

LFM5049-9320
Ténéré Beige
240 x 340 cm

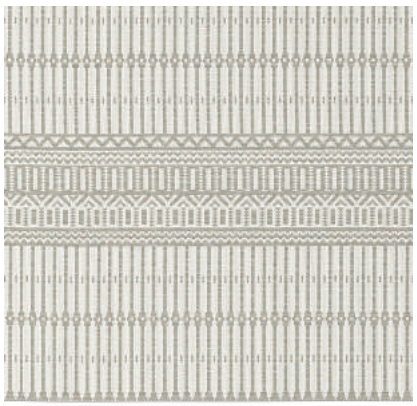

LFM2953-9321
Ténéré Noir
200 x 290 cm

LFM5049-9321
Ténéré Noir
240 x 340 cm

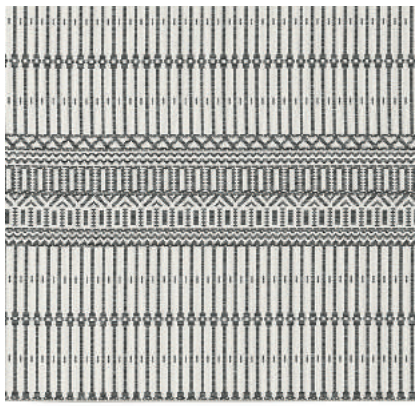

Textil-Fleckenentferner

LFM5079 • Neutre 0400

Umweltfreundlicher Fleckenentferner für alle Textilien. Hergestellt in Frankreich. 500ml.

Zusammensetzung pflanzlichen Ursprungs. Wirksam gegen Flecken auf allen Arten von Außen- und Innentextilien (alle Bezüge, Kissen, Teppiche, Decken...). Schützt Farben. Bakteriostatisches Reinigungsmittel. Schaumspray zum Abwischen mit dem Schwamm.

Zusammensetzung:
Aktiver Rohstoff pflanzlichen Ursprungs.
Duft: ätherische Öle.
Anionische Tenside < 5%.
Nichtionische Tenside < 5%.
pH-neutral: 7 (+/-0,5).
VOC-Gehalt: 8,28%.
Inhaltsstoffe gemäß Detergenzienverordnung EG 648/2004.

Verpackung 100 % recycelbar.

Vorher

Nachher

Öl 2 in 1 für HPL

LFM5081 • Neutre 0400

Auffrischer und UV-Schutz. 250 ml.

Ermöglicht es, eine abgenutzte, fleckige Tischplatte aufzufrischen und die neuen HPL-Platten Ihrer Tische zu schützen, indem Veränderungen aufgrund von UV-Strahlung verhindert werden.
Auftragsmenge: unverdünnt 8 ml/m^2 pro Anstrich - 250 ml reichen für ca. 31 m^2 je nach Zustand der Tischplatte.

Zusammensetzung:
Auf Basis pflanzlicher Öle.
Ohne Leinöl (Anti-Vergilbung).
Verstärkter UV-Schutz. Viskosität: flüssig. Zündpunkt: 62 °C.
Transport: Kein Gefahrgut. Lagerung brennbarer Flüssigkeiten: keine.
EU-Grenzwert für VOC-Gehalt: (Kat A/f) 700 g/l (2007), 700 g/l (2010).
Dieses Produkt enthält maximal 400 g/l VOC.

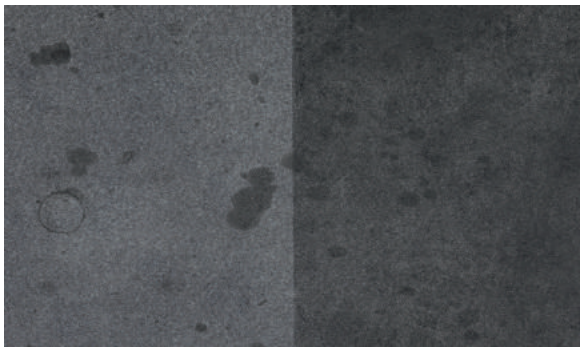

Vorher Nachher

TECHNOLOGIEN

Bezüge und Polster

TUNDRA, eine Begegnung von Stil und Komfort!

Entdecken Sie diese ultra-trendige, sehr weiche Textur, die Prêt-à-porter sehr nahekommt.

Ein technischer Bezug, flexibel und gepolstert, konzipiert für die In- und Outdoor-Nutzung, der eine große Witterungsbeständigkeit aufweist und täglichen Anforderungen standhält. Er ist sonnenbeständig, wasserabweisend und pflegeleicht (Reinigung mit Seifenwasser). Solche technischen Qualitäten machen aus dieser Textilie die ideale Verbündete für Ihre Entspannung.

sunbrella®

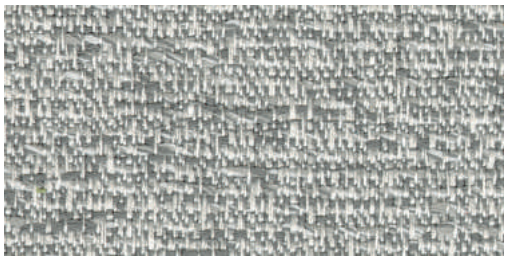

Granite

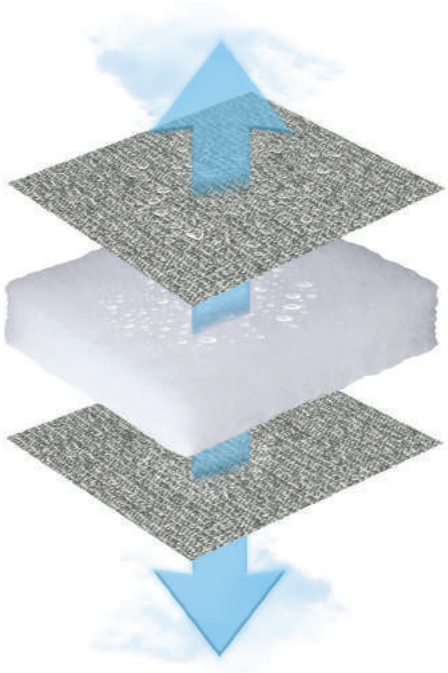

Sunbrella® Gewebe

Polyesterfüllung
luftdurchlässig und
wasserabweisend

Sunbrella® Gewebe

Bezüge und Polster

HEDONA, eine perfekte Allianz aus Technik, Komfort und Ästhetik.

Die Comfort Matratze mit der „3-Schicht-Technik" Hedona ist das Ergebnis einer langen Forschungsarbeit in den Laboren von Lafuma zum Sitzkomfort und zu neuen Nutzungsmöglichkeiten im Innen- und Außenbereich. Diese Matratze bietet einen unvergleichlichen Komfort und folgt dem Anspruch unserer eleganten und modernen Produktlinie.

Der dekorative Teil Eden verbindet auf neuartige Weise die technischen Qualitäten des Batyline® - Gewebes mit Komfort, weichem gewebten Stoff und Ästhetik.

Das Gewebe Hedona ist pflegeleicht, saugt kein Wasser auf, trocknet schnell und ist dauerhaft UV-beständig. Es lässt sich leicht mit warmem Laugenwasser reinigen.

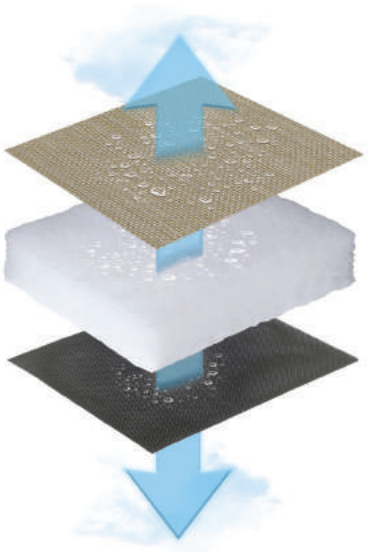

Batyline® EDEN

Polyesterfüllung
luftdurchlässig und
wasserabweisend

Batyline® ISO

BATYLINE® Serge Ferrari

Batyline® erlaubt dank hervorragenden UV-Beständigkeit, einem wasserabweisenden Gewebe die Kreation von Produkten die besonders gut für eine Verwendung am Beckenrand geeignet sind.

Die Batyline® Bezüge sind sehr reißfest, verformen sich nicht und sind pflegeleicht.

SOFT - Modern und komfortabel.

Dieses technische Textil, das für den Innengebrauch entwickelt wurde, bietet eine hohe Widerstandsfähigkeit gegen tägliche Beanspruchung.

SOFT ist pflegeleicht und besteht aus zwei Schichten: einem Airlon-Bezug und einem dicken Stoff in Filzoptik aus 100 % Polyester, der Wärme speichert und unvergleichlichen Komfort bietet.

Dieses Gewebe in gemischten Farben bringt einen Hauch von Design in Ihre Innenräume.

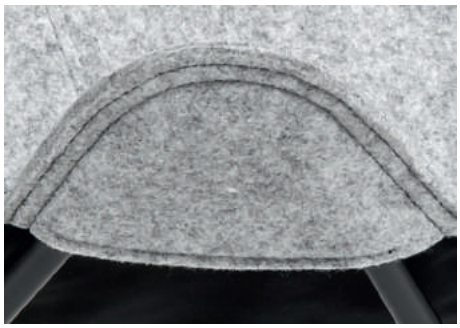

Gestelle und Tischplatten

HLE Stahlgestell.

Der HLE-Stahl mit hoher Elastizitätsgrenze zeichnet sich durch seine ausgezeichneten funktionellen Eigenschaften und durch seine erhöhte mechanische Widerstandsfähigkeit aus. Dieser Stahl ist besonders wetter- und stoßfest.

Die Lackierung, weitaus mehr als nur eine Farbe ...

Das einzigartige Aussehen unserer Rohrgestelle beruht auf einem hochwertigen Material, satten Farben und einer raffinierten Oberflächenstruktur. Unsere Stahlgestelle werden mit Pulverlack aus im Ofen gehärteten 100 % Polyester lackiert. Sie zeichnen sich durch eine ausgezeichnete UV-Beständigkeit aus.

Seit mehr als 15 Jahren vertraut unsere Lackiererei auf die Pulverbeschichtung, die den Mitarbeitern ein saubereres Arbeiten ermöglicht, den Kunden ein gutes Ergebnis liefert und dem Produkt eine ausgezeichnete Langlebigkeit gibt.

HPL Tischplatten.

HPL (High Pressure Laminate) ist ein Kompaktlaminat bestehend aus verschiedenen Harzschichten. Es ist ein besonders widerstandsfähiges Material.

HPL ist ein langlebiges, hygienisches und pflegeleichtes Produkt. Mit ein wenig Laugenwasser lassen sich Flecken leicht entfernen. Die Anwendung von Scheuermilch, Polituren oder Möbelreinigern ist zu unterlassen.

Ciment / Noir

Fusain / Titane NEW

Ciment / Titane

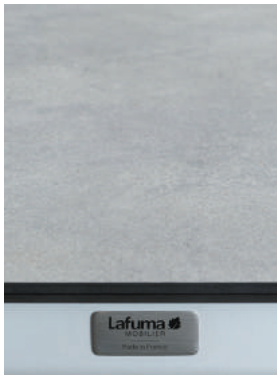

Ciment / Kaolin

Polymerteile

Diese technischen Teile (Clips, Bodenschoner, drehbare Befestigungsriegel, Verbindungsstücke...) werden von unserem französischen Konstruktionsbüro (Ain) entwickelt und hergestellt. Sie werden konzipiert, um bei Verschleiß ausgetauscht werden zu können und somit die Lebensdauer der Produkte zu verlängern.

Als Zubehör sind sie im Verkauf oder als Ersatzteile über unseren Kundendienst erhältlich.

Produkte

ANCÔNE Stuhl mit Armlehne - *Design BIG GAME*

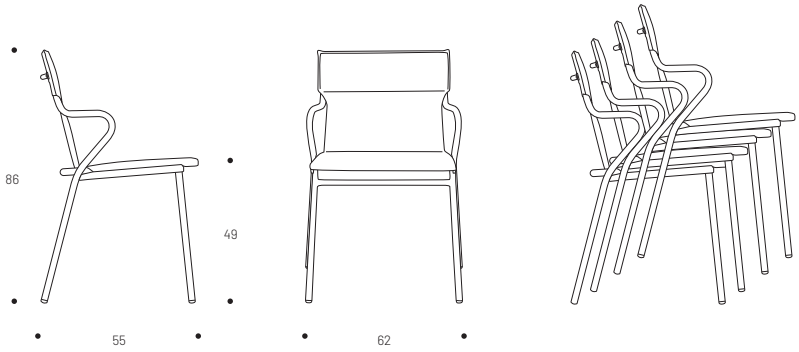

Stuhl mit hohem Sitzkomfort.

Gestell: verzinktes Stahlrohr mit 22 mm Durchmesser.

Bezug der Sitzfläche und der Rückenlehne: gepolstert, atmungsaktiv, wasser- und luftdurchlässig. Schnelltrocknend. Ausgezeichnete UV-Beständigkeit.

Patentiertes Spannsystem für den Bezug.

Bodenschoner.

Bezug austauschbar.

Leicht und platzsparend stabelbar.

1 position | 4.8 KG | 5 year GUARANTEE | 130 KG | LONGTIME

Hedona - Opale	**LFM2965-9271** Argile	**LFM2965-9270** Céladon	
Hedona - Gordes	**LFM2942-7710** Latte	**LFM2942-8917** Onyx	
Tundra - Allure	**LFM5035-9540** Granite	**LFM5035-9538** Cobalt	**LFM5035-3713** Ebène

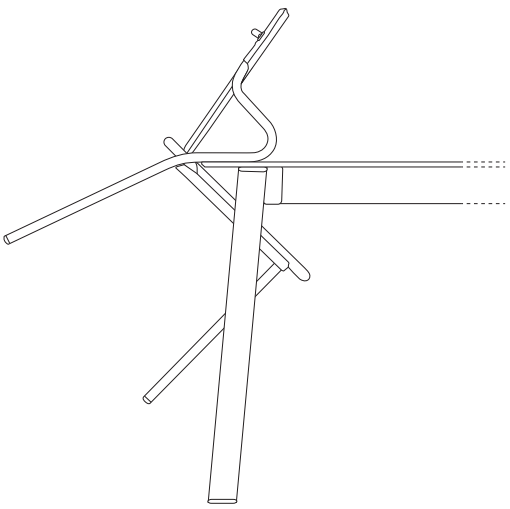

Stuhl kann an den Tisch gehängt werden.

ANCÔNE Tisch mit ausziehfunktion

Ausziehbarer Esstisch für den Außenbereich.

Schnelle und einfache Montage.

Gestell: Tischbeine und Tischzarge aus Aluminium.

Tischplatte und Tischverlängerung: HPL-Kompaktplatte. Besonders widerstandsfähiges Material. Dicke 10mm.

Die Ebenheit der Tischplatte wird durch ein perfektes Verstellsystem an der HPL-Tischplatte garantiert.

Patentiertes und ultrakompaktes Schiebesystem.

Befestigungsriegel zur Stabilisierung des Tischs mit Verlängerung in geschlossener oder offener Position.

LFM5038 - LFM5048: Verstaubehälter aus recyceltem Polymer für die Tischverlängerung, mit Regenwasserabflusssystem.

LFM5208: Halterung aus Stahlgestänge zum Verstauen der Tischverlängerung.

Rutschfeste Bodenschoner aus Elastomer/Polypropylen für gute Bodenhaftung, was die Installation der Tischverlängerung erleichtert.

8/10 | 70 KG | 5 year GUARANTEE | LONGTIME

LFM5048-9292
Ciment

LFM5038-9815
Ciment

NEW
LFM5208-9931
Fusain

LFM5038-9541
Ciment

Produkte

ANCÔNE MIDDLE Stuhl mit Armlehne - *Design BIG GAME*

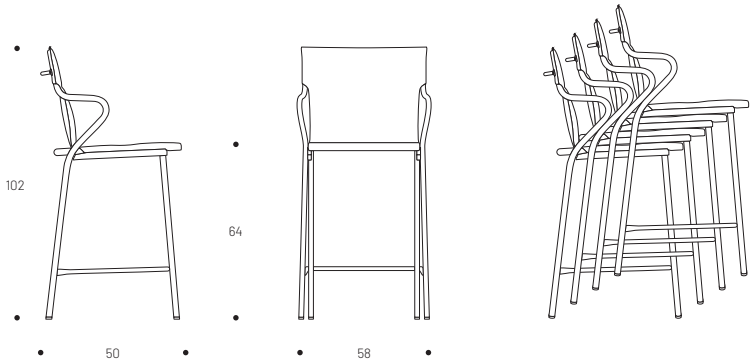

Stuhl mit hohem Sitzkomfort.

Gestell: verzinktes Stahlrohr mit 22 mm Durchmesser. Sitzhöhe: 64 cm.

Bezug der Sitzfläche und der Rückenlehne: gepolstert, atmungsaktiv, wasser- und luftdurchlässig. Schnelltrocknend. Ausgezeichnete UV-Beständigkeit.

Patentiertes Spannsystem für den Bezug.

Bodenschoner.

Bezug austauschbar.

Leicht und platzsparend stabelbar.

1 position | 5.6 KG | 5 year GUARANTEE | 130 KG | LONGTIME

Hedona - Gordes

LFM5184-7710 Latte

LFM5184-8917 Onyx

Tundra - Allure

LFM5185-9540 Granite

LFM5185-9538 Cobalt

LFM5185-3713 Ebène

HORIZON MIDDLE Tisch - *Design BIG GAME* - Tischbein 69x69 cm

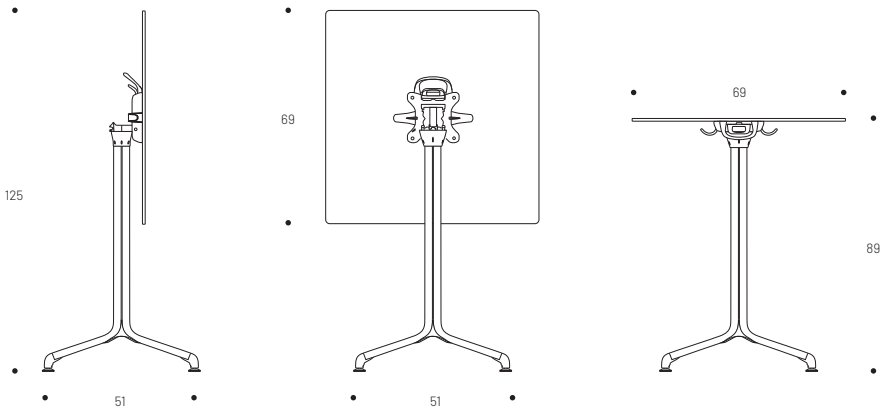

Esstisch Außenbereich Höhe 89 cm.

Gestell: verzinktes Stahlrohr mit 25 mm Durchmesser.

Tischplatte: HPL-Kompaktschichtstoff, Dicke 10 mm. Kippfunktion durch ein Bremssystem (patentiert) am Gestell.

Griff für einfaches Bewegen und Transportieren.

Haken zum Aufhängen von Handtaschen.

4 verstellbare und justierbare Bodenschoner für bessere Stabilität.

2/4

11.7 KG

5 year GUARANTEE

Tischplatte und Tischbeine separat erhältlich.

Tischplatte	Tischbein	Tischplatte	Tischbein
NEW **LFM9016-9926** Fusain	**LFM9047-9105** Titane	**LFM9016-9442** Ciment	**LFM9047-0247** Noir

HORIZON MIDDLE Tisch - *Design BIG GAME* - Tischbein 115x69 cm

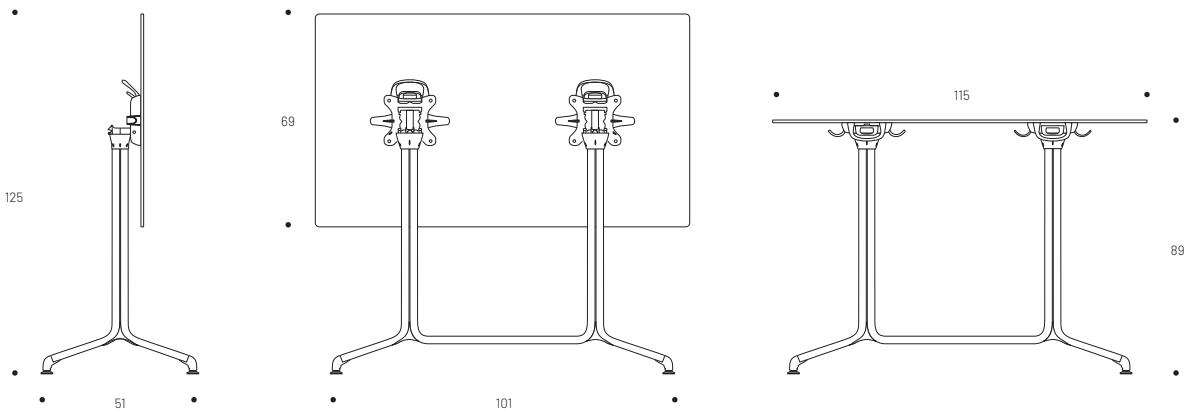

Esstisch Außenbereich Höhe 89 cm.

Gestell: verzinktes Stahlrohr mit 25 mm Durchmesser.

Tischplatte: HPL-Kompaktschichtstoff, Dicke 10 mm. Kippfunktion durch ein Bremssystem (patentiert) am Gestell.

Griff für einfaches Bewegen und Transportieren.

Haken zum Aufhängen von Handtaschen.

4 verstellbare und justierbare Bodenschoner für bessere Stabilität.

4/6

21.7 KG

5 year GUARANTEE

Tischplatte und Tischbeine separat erhältlich.

Tischplatte	Tischbein	Tischplatte	Tischbein
NEW **LFM9017-9926** Fusain	**LFM9046-9105** Titane	**LFM9017-9442** Ciment	**LFM9046-0247** Noir

Produkte

BAYANNE Lounge deckchair

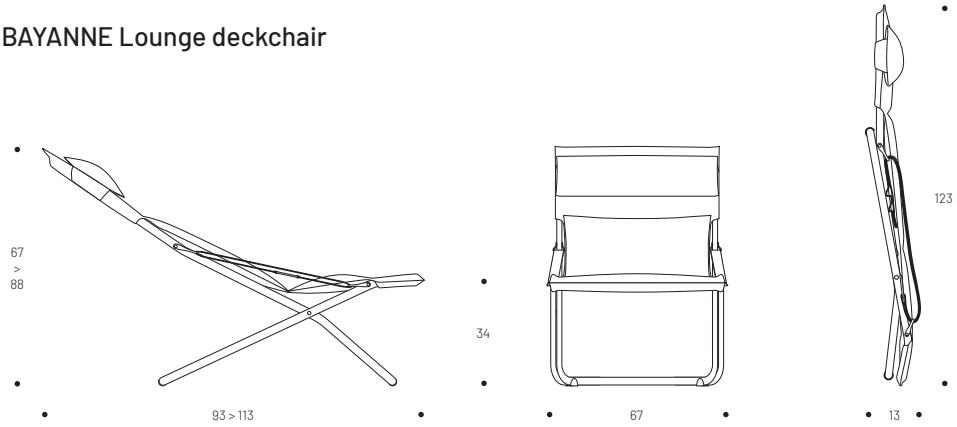

Sonnenliege.

Der Liegestuhl/die klappbare Sonnenliege mit großem Fußteil. Ohne Querstrebe an der vorderen Sitzfläche.
Gestell: HLE Stahlrohr mit 25 mm Durchmesser.
Armlehnen aus verstärktem Stoff in 3 Stufen mittels Karabinern einstellbar (Liegeposition).
Polsterung Hedona: atmungsaktiv und wasserabweisend. Trocknet schnell. Hervorragende UV-Beständigkeit.
Verstellbares und abnehmbares Kopfpolster.
Bodenschoner.

3 positions | 7.3 KG | 5 year GUARANTEE | 140 KG | LONGTIME

Hedona - Opale

LFM2969-9271
Argile

LFM2969-9270
Céladon

Hedona - Gordes

LFM2866-7710
Latte

LFM2866-8917
Onyx

BAYANNE Fussauflage

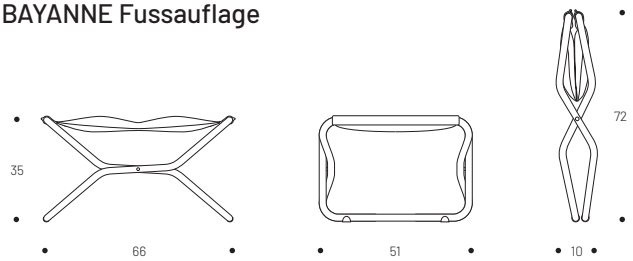

Fußauflage.

Gestell: HLE Stahlrohr mit 25 mm Durchmesser.
Polsterung Hedona: atmungsaktiv und wasserabweisend. Trocknet schnell. Hervorragende UV-Beständigkeit.
Bodenschoner.

1 position | 4 KG | 5 year GUARANTEE | 140 KG | LONGTIME

Hedona - Opale

LFM2968-9271
Argile

LFM2968-9270
Céladon

Hedona - Gordes

LFM2647-7710
Latte

LFM2647-8917
Onyx

BAYANNE Chaise lounge

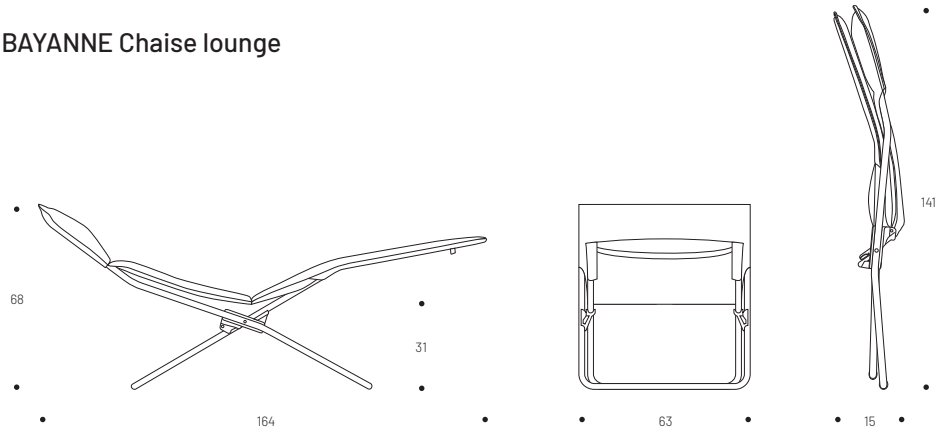

Sonnenbad.

Der klappbare Liegestuhl mit einer großen Sitzfläche.

Gestell: verzinktes HLE Stahlrohr mit 25 mm Durchmesser.

Exklusives, sicheres Klappsystem.

Polsterung Hedona: atmungsaktiv und wasserabweisend. Trocknet schnell. Hervorragende UV-Beständigkeit.

Bodenschoner.

1 position | 9 KG | 5 year GUARANTEE | 140 KG | LONGTIME

Hedona - Opale	LFM5064-9271 Argile		LFM5064-9270 Céladon	
Hedona - Gordes	LFM5063-7710 Latte		LFM5063-8917 Onyx	
Tundra - Allure	NEW LFM5268-9540 Granite		NEW LFM5268-3713 Ebène	

Produkte

BAYANNE II Sonnenliege

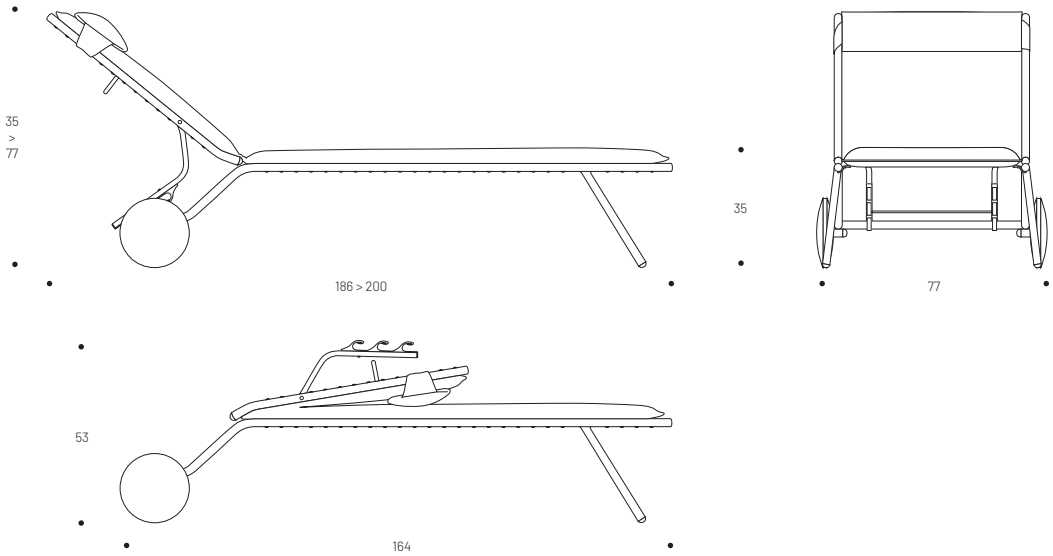

Sonnenliege mit Rädern.

Gestell: HLE Stahlrohr mit 25 mm Durchmesser. Räder mit Elastomer-Lauffläche (Geräuschschutz).

Polsterung Hedona: atmungsaktiv und wasserabweisend. Trocknet schnell. Hervorragende UV-Beständigkeit.

Aufhängungssystem aus Einspritzelastomer (exklusive, patentierte Clip-Aufhängung LAFUMA). Abnehmbarer Bezug.

Rückenlehne in 3 Positionen verstellbar, eine Liegeposition.

Verstellbares und abnehmbares Kopfpolster.

Bodenschoner.

3 positions

11 KG

5 year GUARANTEE

140 KG

LONGTIME

Hedona - Opale

LFM5176-9271
Argile

LFM5176-9270
Céladon

Hedona - Gordes

LFM5177-7710
Latte

LFM5177-8917
Onyx

SPHINX Lounge chair

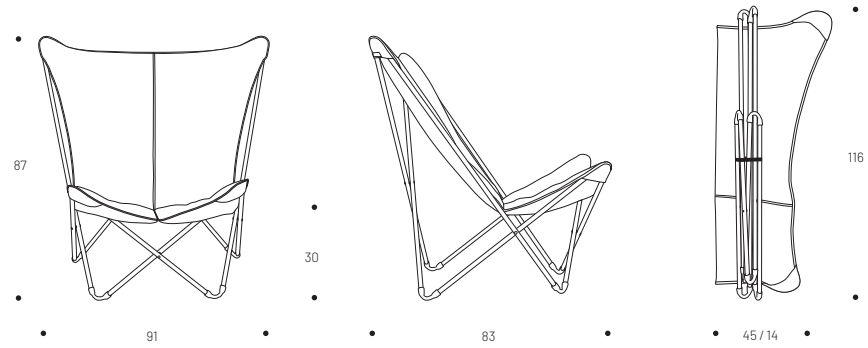

Ein majestätischer Sitz, der von unserem legendären POP UP inspiriert wird.

Gestell: HLE Stahlrohr mit 16 mm Durchmesser.

Hohe Rückenlehne und breite Sitzfläche. Abnehmbares Polyesterband mit Haken zum Fixieren in zusammengeklappter Position.

Polsterung Hedona/Tundra: atmungsaktiv und wasserabweisend. Trocknet schnell. Hervorragende UV-Beständigkeit.

Soft: Polyesterbezug in „Filz"-Optik.

Gelenke aus hochbeständigem Elastomer.

Abnehmbarer Bezug.

1 position | 4 KG Hedona Tundra | 3.8 KG Soft

5 year GUARANTEE | 100 KG | LONGTIME

Hedona - Opale	**LFM2964-9271** Argile	**LFM2964-9270** Céladon	
Hedona - Gordes	**LFM2770-7710** Latte	**LFM2770-8917** Onyx	
Tundra - Allure	**LFM2859-9540** Granite	**LFM2859-9538** Cobalt	**LFM2859-3713** Ebène
Soft	**LFM2951-9310** Plume	**LFM2951-9309** Nuée	

Produkte

BAYANNE Relaxliege

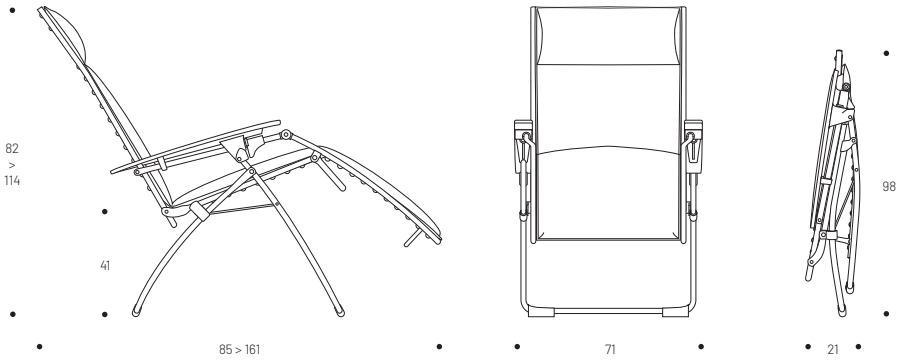

Relaxliege.
Gestell: HLE Stahlrohr mit 20 mm Durchmesser.
Klare Linien ohne Querstangen an der oberen Rückenlehne und am unteren Ende der Beinablage.
Ergonomische Armlehnen aus Harz.
Position stufenlos verstellbar bei festen Armlehnen, Fixierung der Position durch Feststellbremse.
Polsterung: atmungsaktiv und wasserabweisend. Trocknet schnell. Hervorragende UV-Beständigkeit.
Bezugaufhängung aus Einspritzelastomer (exklusives LAFUMA CLIP-Patent). Abnehmbarer Bezug.
Verstärkungsstrebe unter der Sitzfläche.
Kopfpolster inbegriffen.
Bodenschoner extrem standfest.

ZERO GRAVITY

MULTI position

9.3 KG

5 year GUARANTEE

LONGTIME

Hedona - Gordes

LFM2768-7710
Latte

LFM2768-8917
Onyx

Tundra - Allure

LFM5032-9540
Granite

LFM5032-9538
Cobalt

LFM5032-3713
Ebène

COCOON Loungetisch

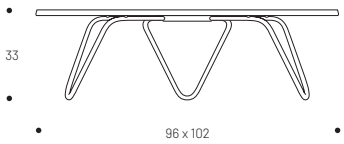

Loungetisch für In- und Outdoor.
Tischplatte: HPL-Kompaktplatte. Besonders widerstandsfähiges Material. Dicke 10mm.
Gestell: verzinktes HLE Stahlrohr mit 16 mm Durchmesser.
Bodenschoner.

11.7 KG | 5 year GUARANTEE | LONGTIME

LFM2979-9292
Ciment

NEW
LFM2717-9931
Fusain

LFM2717-9541
Ciment

VOGUE Beistelltisch

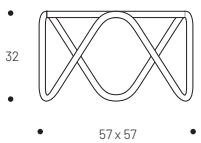

Stapelbarer Beistelltisch. Perforierte Stahltischplatte.
Gestell: Aluminiumrohr Ø22 mm.
Tischplatte aus verzinktem lackiertem Stahl.
Bodenschoner.

1.4 KG | 5 year GUARANTEE

LFM5053-9290
Kaolin

LFM5053-7782
Titane

LFM5053-0669
Noir

Contacts commerciaux France

PARIS / RÉGION PARISIENNE

Gaël GRAT
ggrat@lafuma-mobilier.fr
Mobile : 06 82 69 41 07

SERVICE CLIENTS :
Mallory BILLON
mbillon@lafuma-mobilier.fr
Tél : 04 75 31 89 23

Départements :
18-27-28-36-41-45-58-60-89
75-76-77-78-91-92-93-94-95

OUEST

Bruno ATTALA
battala@lafuma-mobilier.fr
Mobile : 06 80 28 89 64

SERVICE CLIENTS :
Béatrice SIMONY
bsimony@lafuma-mobilier.fr
Tél : 04 75 31 89 32

Départements :
14-22-29-35-37-44-49-50
53-56-61-72-79-85-86

International sales contacts

AUSTRIA

Helmut WINKLER
hwinkler@lafuma-mobilier.fr
Mobile: +43 (0) 664 / 39 87 449

Postanschrift :
LAFUMA Mobilier SAS
6 rue Victor LAFUMA
FR - 26140 ANNEYRON
Phone: +33 (0) 4 75 31 31 31

CUSTOMER SERVICE :
Vera DOMINIAK
vdominiak@lafuma-mobilier.fr
Phone: +49 80 318 60 3073
Fax: +33 4 75 31 57 23

BELGIUM - LUXEMBOURG

Patrick PHILIPS
pphilips@lafuma-mobilier.fr
Mobile : +32 475 64 99 06

Adresse postale :
Lafuma Mobilier SAS
Avenue Lavoisier, 18A
B - 1300 WAVRE
Tél : +32 10 24 85 92

SERVICE CLIENTS :
Lambert TRUYENS
ltruyens@lafuma-mobilier.fr
Tél : +32 10 24 85 92
Fax : +32 10 24 71 04

POLAND

Dawid BEDYNSKI
dawid.bedynski@ugrillowani.pl
Mobile: +48 (0) 6 01 31 23 06

Mailing address :
LAFUMA Mobilier SAS
6 rue Victor LAFUMA
FR - 26140 ANNEYRON
Phone: +33 (0) 4 75 31 31 31

CUSTOMER SERVICE :
Stéphanie BRUYERE
sbruyere@lafuma-mobilier.fr
Phone: +33 (0) 4 75 31 31 18

SCANDINAVIA

MOSAIQUE
mosaique@mosaique.dk
Phone: +45 66 11 47 46

MOSAIQUE
KORSGADE 18
5270 ODENSE N
DENMARK

CUSTOMER SERVICE :
mosaique@mosaique.dk
Phone: +45 66 11 47 46

UK - IRELAND

Tom WILLIAMS
twilliams@lafuma-mobilier.fr
Mobile: +44 (0) 740 744 0142

Mailing address :
LAFUMA Mobilier SAS
6 rue Victor LAFUMA
FR - 26140 ANNEYRON
Phone: +33 (0) 4 75 31 31 31

CUSTOMER SERVICE :
Sylvie FRANCOZ
contactuk@lafuma-mobilier.fr
Phone: +44 (0) 204 579 4774

UKRAINE

Aleksey MARYNCHUK
sales@deik.in
Mobile: +380 (0) 4 87 88 62 26

Mailing address :
LAFUMA Mobilier SAS
6 rue Victor LAFUMA
FR - 26140 ANNEYRON
Phone: +33 (0) 4 75 31 31 31

CUSTOMER SERVICE :
Stéphanie BRUYERE
sbruyere@lafuma-mobilier.fr
Phone: +33 (0) 4 75 31 31 18

NORD-EST

Romaric BILLIART
rbilliart@lafuma-mobilier.fr
Mobile : 06 83 72 49 50

SERVICE CLIENTS :
Béatrice SIMONY
bsimony@lafuma-mobilier.fr
Tél : 04 75 31 89 32

Départements :
02-08-10-51-52-54-55-57
59-62-67-68-70-80-88-90

SUD-OUEST

Jean-Guillaume PERRIER
jgperrier@lafuma-mobilier.fr
Mobile : 06 74 08 45 55

SERVICE CLIENTS :
Noémie VICTOURON
nvictouron@lafuma-mobilier.fr
Tél : 04 75 31 31 85

Départements :
09-11-12-15-16-17-19-24
31-32-33-34-40-46-47
48-64-65-66-81-82-87

SUD-EST

Jérôme BAAK
jbaak@lafuma-mobilier.fr
Mobile : 06 12 12 89 47

SERVICE CLIENTS :
Béatrice SIMONY
bsimony@lafuma-mobilier.fr
Tél : 04 75 31 89 32

Départements :
04-05-06-07-13-20
26-30-38-69-83-84

CENTRE-EST

Sébastien CARRON
scarron@lafuma-mobilier.fr
Mobile : 06 31 70 86 30

SERVICE CLIENTS :
Béatrice SIMONY
bsimony@lafuma-mobilier.fr
Tél : 04 75 31 89 32

Départements :
01-03-21-23-25-39
42-43-63-71-73-74
+ Suisse Francophone

DOM TOM

Gaël GRAT
ggrat@lafuma-mobilier.fr
Mobile : +33 (0) 6 82 69 41 07

Adresse postale :
LAFUMA Mobilier SAS
6 rue Victor LAFUMA
FR - 26140 ANNEYRON
Tél : +33 (0) 4 75 31 31 31

SERVICE CLIENTS :
Noémie VICTOURON
nvictouron@lafuma-mobilier.fr
Tél : +33 (0) 4 75 31 31 85
Fax : +33 (0) 4 75 31 57 23

GERMANY

Oliver SCHRÖER
oschroeer@lafuma-mobilier.fr

CALIDA GMBH
Postanschrift :
LAFUMA Mobilier SAS
6 rue Victor LAFUMA
FR - 26140 ANNEYRON
Phone: +33 (0) 4 75 31 31 31

CUSTOMER SERVICE :
customer-service@lafuma-moebel.de
Phone: +49 80 318 60 3073
Phone: +49 80 318 60 3074
Fax: +33 4 75 31 57 23

ITALY

Sandro SCATTOLIN
sscattolin@lafuma-mobilier.fr
Mobile: +39 347 13 45 610

CALIDA ITALY SRL
Indirizzo postale :
LAFUMA Mobilier SAS
6 rue Victor LAFUMA
FR - 26140 ANNEYRON
Tel: +33 (0) 4 75 31 31 31

ASSISTENZA CLIENTI :
Megan BLANC
mblanc@lafuma-mobilier.fr
Phone: +39 028 271 27 34

JAPAN

TANIMURA CORPORATION
info@xcspace.jp
Phone: +81 773 27 3169

TANIMURA CORPORATION
84, 1-CYOME, HAZEMIYAMACHI,
FUKUCHIYAMA-CITY
KYOTO, JAPAN
Phone: +81 773 27 3169
Fax: +81 773 27 8936

CUSTOMER SERVICE :
info@xcspace.jp
Phone: +81 773 27 3169

NETHERLANDS

Richard VOGELS
rvogels@lafuma-mobilier.fr
Mobile: +31 (0) 6 55 75 37 13

LAFUMA GROEP NEDERLAND BV.
Rendementsweg 27
3641 SK - MIJDRECHT
info-nl@lafuma.com
Phone: +31 33 432 04 99

CUSTOMER SERVICE :
Miranda PUIJK
mpuijk@lafuma-mobilier.fr
Phone: +31 20 241 86 53

SPAIN

Santi RIUBRUGENT RODA
santi@santicomercial.com
Mobile: +34 615 23 93 47

Dirección postal :
LAFUMA Mobilier SAS
6 rue Victor LAFUMA
FR - 26140 ANNEYRON
Tel: +33 (0) 4 75 31 31 31
Fax: +33 (0) 4 75 31 57 23

SERVICIO ATENCION AL CLIENTE :
Megan BLANC
mblanc@lafuma-mobilier.fr
Tel: +33 (0) 4 75 31 31 83

SUISSE Francophone

Sébastien CARRON
scarron@lafuma-mobilier.fr
Mobile : +33 (0)6 31 70 86 30

Adresse postale :
LAFUMA Mobilier SAS
6 rue Victor LAFUMA
FR - 26140 ANNEYRON
Tél : +33 (0) 4 75 31 31 31

SERVICE CLIENTS :
Florence MARTHOURET
fmarthouret@lafuma-mobilier.fr
Tél : +33 (0) 4 75 31 89 07

SWITZERLAND
German speaking

Pascal VOGEL
pvogel@lafuma-mobilier.fr
Mobile: +41(0) 79 399 48 89

Postanschrift :
LAFUMA Mobilier SAS
6 rue Victor LAFUMA
FR - 26140 ANNEYRON
Phone: +49 70 23 95 11 0
Fax: +33 (0) 4 75 31 57 23

CUSTOMER SERVICE :
Florence MARTHOURET
fmarthouret@lafuma-mobilier.fr
Phone: +33 (0) 4 75 31 89 07

SWITZERLAND
Italian speaking

Sandro SCATTOLIN
sscattolin@lafuma-mobilier.fr
Mobile: +39 347 13 45 610

Indirizzo postale :
LAFUMA Mobilier SAS
6 rue Victor LAFUMA
FR - 26140 ANNEYRON
Tel: +39 04 18 685 651
Fax: +33 (0) 4 75 31 57 23

ASSISTENZA CLIENTI :
Megan BLANC
mblanc@lafuma-mobilier.fr
Phone: +33 4 75 31 31 83

CZECHIA - SLOVAKIA

Roman LUKES
rlukes@lafuma-nabytek.cz
Mobile: +42 (0) 703 620 376

Mailing address :
LAFUMA Mobilier SAS
6 rue Victor LAFUMA
FR - 26140 ANNEYRON
Phone: +33 (0) 4 75 31 31 31

CUSTOMER SERVICE :
Stéphanie BRUYERE
sbruyere@lafuma-mobilier.fr
Phone: +33 (0) 4 75 31 31 18

USA

LAFUMA AMERICA, INC
customerservice@lafumausa.com
Phone: +1-800-514-4807

Mailing adress :
LAFUMA AMERICA, INC
740 Holcomb Bridge Road
NORCROSS, GA 30071

CUSTOMER SERVICE :
customerservice@lafumausa.com
Phone: +1-800-514-4807

GULF COUNTRIES

SIMEXA Ltd
sales@simexa.com
Phone: +961 7000 4800

Mailing adress:
SIMEXA Ltd
Dbayeh 209
METN LEBANON

CUSTOMR SERVICE:
Stéphanie BRUYERE
sbruyere@lafuma-mobilier.fr
Phone: +33 (0) 4 75 31 31 18

OTHER OVERSEAS COUNTRIES

Emilie CABRERA
ecabrera@lafuma-mobilier.fr

Mailing address :
LAFUMA Mobilier SAS
6 rue Victor LAFUMA
FR - 26140 ANNEYRON
Phone: +33 (0) 4 75 31 31 31

CUSTOMER SERVICE :
Stéphanie BRUYERE
sbruyere@lafuma-mobilier.fr
Phone: +33 (0) 4 75 31 31 18
Fax: +33 (0) 4 75 31 57 23

LFM5301-0949

Lafuma MOBILIER

LAFUMA MOBILIER S.A.S.
6 rue Victor Lafuma
26140 ANNEYRON - FRANCE

lafuma-mobilier.com

MADE IN France since 1954

© Pierrick VERNY. Nicht vertragliche Fotos. Da das Unternehmen LAFUMA MOBILIER beständig Produktverbesserungen durchführt, behält es sich das Recht vor, zu jeder Zeit und ohne Vorankündigung die in diesem Katalog vorgestellten Produkte zu verändern.
Veröffentlicht im August 2023.